MOUVEX®

莫瓦克® H-FLO系列无机械密封偏心泵流体输送解决方案，应用于需要高流量的卫生应用。

莫瓦克® H-FLO系列无机械密封偏心泵，适用于食品、化妆品和制药行业中所有极高卫生操作条件要求的各种泵送应用。H-FLO系列具备超强的自吸能力和出口排气压力，通过入口自吸和出口吹扫，最大限度的实现管路残余产品的回收。

H-FLO SEAL-LESS DRIVE PUMP

莫瓦克H-FLO系列 | 偏心泵

无机械密封设计

采用三层不锈钢波纹管，实现独特无机械密封设计，确保耐用性、安全性和可靠性。H-FLO系列可以提供超高的自吸能力和出口排气压力，通过入口自吸和出口吹扫，最大限度的实现管路残余产品的回收。

干转能力

H-FLO系列偏心泵干转时间可达5分钟，具备自补偿能力，始终保持恒定流量，即使在较低转速下依然流量精确。

高可靠性

转动部件少，有效减少维护和停机时间。

优势

- 可高效输送粘性介质，流量恒定
- 流量高达65 m^3/h（286 gpm），10 bar（145 psi）
- 偏心泵可实现恒定流量，有助于节能
- 实现柔和输送，无脉冲地输送剪切敏感产品
- 无机械密封或同步齿轮，减少维护
- 易于安装
- 支持在线清洗(CIP)和在线消毒(SIP)，易于清洗

可选

- SMS
- DIN 11851
- DIN 11864 BF-A Aseptic fl
- Tri-Clamp® ASME-BPE
- 保温夹套

操作

- **原理：**偏心盘、正排量
- **安装：**固定安装

结构

- 全不锈钢结构
- 采用三层不锈钢波纹管进行轴密封
- Ra 0.8 μm（32 μ inch）接液表面

认证

莫瓦克H-FLO系列 | 概述

特点和优势

- 无机械密封设计，避免泄漏
- 可彻底抽空管道
- 管道吹扫能力
- 超强的自吸能力
- 干吸和排放压力
- 可处理剪切敏感性产品
- 流速稳定，不受压力影响
- 低输送线速度
- 精准添加
- 调节比较高，计量准确
- 可干转
- 长期保持稳定性能
- 对高粘度和低粘度流体均有效
- 排液性能优良
- 在线清洗（CIP）/在线消毒（SIP）
- 易于配套

应用

适用于包括食品和饮料、制药和化妆品加工在内的卫生行业应用，尤其是需要恒定、无脉冲、柔和输送流体（低剪切率）的应用，如：

食品行业
- 酱汁、巧克力、葡萄糖…

饮料行业
- 浓缩液、葡萄糖、果汁、调味品、酒…

乳制品行业
- 酸奶、酵素、甜点、蛋黄…

化妆品和制药行业
- 药膏、糖浆、面霜、栓剂、洗发水…

莫瓦克技术

偏心泵由静盘和安装在偏心轴上的动盘（泵送组件）组成。随着偏心轴的旋转，动盘和静盘间的容积发生变化，当入口处容积增大时，将介质吸入到泵腔：随着偏心轴旋转，介质被挤压至出口处，出口处容积持续变小，介质被挤压压排出泵腔。周而复始，形成连续的输送。动静盘间的内腔和外腔互为补偿，同时输送，因此，输送过程中无脉冲。

莫瓦克原理

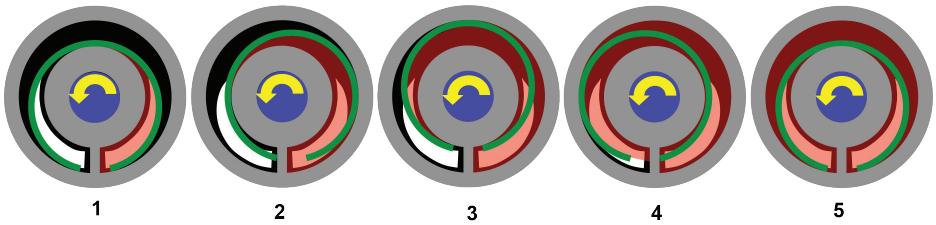

莫瓦克H-FLO系列 | 性能参数

型号	最大流量		最高转速	最大压差		最高温度	
	m^3/h	gpm	rpm	bar	psi	°C	°F
H-FLO 65-S	65	286.2	350	7	101	100	212
H-FLO 65-HP	50	220	350	10	145	100	212
H-FLO 50	50	220	400	10	145	100	212
H-FLO 40	40	176	450	10	145	100	212

莫瓦克H-FLO系列 | 规格尺寸

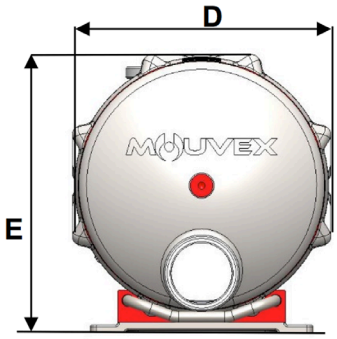

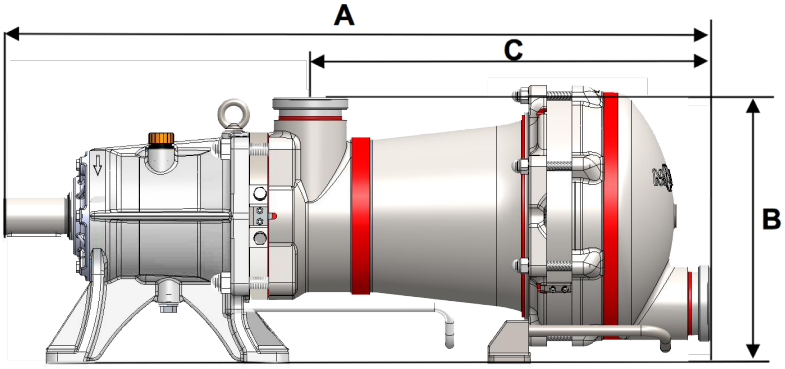

型号	DN mm (in)	A mm (in)	B mm (in)	C mm (in)	D mm (in)	E mm (in)	重量 kg (lbs)
H-FLO 65-S	100 (3.94)	1177 (46.34)	434 (17.03)	672.5 (26.48)	448 (17.64)	464 (18.27)	321 (708)
H-FLO 65-HP	100 (3.94)	1177 (46.34)	434 (17.03)	672.5 (26.48)	448 (17.64)	464 (18.27)	315 (695)
H-FLO 50	100 (3.94)	1066.5 (41.99)	400 (15.75)	623 (24.53)	410 (16.14)	425 (16.73)	225 (497)
H-FLO 40	76 (3)	1023 (40.28)	386.5 (15.22)	591 (23.67)	354 (13.94)	372 (14.65)	175 (386)

(SMS连接)

流 动 的 创 新

百士吉泵业
热线电话：400 600 4026
Email: PSG-China@psgdover.com
psgdover.com.cn
欢迎关注官方微信

MVX-10510-F-02-CN

PSG®授权合作伙伴：

Copyright 2020 PSG®, a Dover company

PSG
ZI la Plaine des Isles • 2 rue des Caillottes
F-89000 Auxerre, France
psgdover.com/mouvex

PSG®保留修改本文件所含信息和图片的权利，恕不另行通知。这是一份非合同文件。2020年6月